Skladový kontejner

CONTAINEX

Potřebujete prostor? My Vám ho dodáme.

Skladový kontejner

Když potřebujete skladovací plochu ve Vašem podniku nebo sklad materiálu na stavbě: Naše kontejnery jsou praktickým řešením. Máme je okamžitě k dispozici po celé Evropě, v mnoha různých velikostech a provedení. Vyberte si z tabulky produktů a určete si barvu podle vzorníku CONTAINEX-RAL. Přechodné nebo trvalé využití? To necháme na Vás. Jsme flexibilní.

ČÍM SE VYZNAČUJÍ NAŠE SKLADOVÉ KONTEJNERY:

- Pocházejí z naší vlastní výroby v Evropě
- Dodáváme je s dřevěnou nebo ocelovou podlahou
- Pozinkované zajišťovací tyče
- Možnost stohování až 3 kontejnerů na sebe
- Manipulace pomocí jeřábu nebo vysokozdvižného vozíku
- Užitné zatížení při zdvihu až 6,5 tun
- Skladování až 10 tun
- Velký výběr doplňkového vybavení

CONTAINEX-EXTRA:

Jsou okamžitě k dispozici v různých barvách

DODÁVKA VE FORMĚ SETU (SOUPRAVY)

Dodáme Vám větší prostor, aniž by zbytečně zabíral místo při přepravě. Objevte cenově výhodné a k CO_2 šetrné dodávky sestav (setů) kontejnerů!

Vaše varianty sestav

LC 20' + LC 8' + LC 8' + LC 6' + LC 6'
LC 20' + LC 8' + LC 8'
LC 20' + LC 15'
LC 20' + LC 9' + LC 9'
LC 10' + LC 8' + LC 6'
LC 10' + LC 8'

Mover-Box®

D 2.200 mm
Š 1.600 mm
V 2.445 mm

LC 6’

D 1.980 mm
Š 1.970 mm
V 1.910 mm

LC 8’

D 2.438 mm
Š 2.200 mm
V 2.260 mm

LC 9’

D 2.931 mm
Š 2.200 mm
V 2.260 mm

LC 10’

D 2.991 mm
Š 2.438 mm
V 2.591 mm

LC 15’

D 4.550 mm
Š 2.200 mm
V 2.260 mm

LC 20’

D 6.058 mm
Š 2.438 mm
V 2.591 mm

Uvedené údaje jsou venkovní rozměry – další podrobnosti na straně 13.

Sami si určíte vzhled. Naše kvalita se nemění.

Lakování

Z hlediska kvality nepřipouštíme žádné kompromisy. Vysoce kvalitní nátěr je standardem u všech našich skladových kontejnerů. Nátěr je ekologický, odolný proti korozi a ultrafialovému záření a díky dokonalé přilnavosti také dlouho dobře vypadá.

ODOLNÝ PRVOTŘÍDNÍ NÁTĚR KAŽDÉHO KONTEJNERU:

- Zinečnaté fosfátování a základní nátěr prováděný katodickou galvanizací (KTL)
- Lakování prostřednictvím práškového nátěru
- Výběr barev dle CONTAINEX-RAL-karty

Lakování prostřednictvím práškového nátěru

Různé barvy dle CONTAINEX-RAL-karty

Zinečnaté fosfátování a KTL – základní nátěr

CONTAINEX-EXTRA:

Zinečnaté fosfátování a základní nátěr prováděný katodickou galvanizací (KTL) v ponorné lázni

Branding *

Vzhled kontejneru si můžete sami svobodně určit. Váš skladový kontejner můžeme opatřit individuálním polepem, který bude přesně odpovídat vzhledu a podnikové identitě Vaší společnosti. Využijte této příležitosti k důsledné prezentaci Vaší firemní značky.

INDIVIDUÁLNÍ PROPAGACE FIREMNÍ ZNAČKY NA VAŠICH SKLADOVÝCH KONTEJNERECH:

- Snadná identifikace značky
- Využití jako mobilní reklamní plocha
- Trvanlivé polepy s vysokou odolností proti ultrafialovému záření
- Krátké dodací lhůty díky zásobám – zeptejte se nás na detaily

CONTAINEX-EXTRA:

Dokonalé zviditelnění na trhu díky individuální propagaci značky

*Při prvním polepu je nutné technické vyjasnění.

Vy určujete standardy, my je dále zdokonalujeme.

Sekční vrata

Instalací snadno otevíratelných sekčních vrat se Váš kontejner změní na komfortní sklad materiálu.

PROSTOROVĚ ÚSPORNÉ OTEVÍRÁNÍ A ZAVÍRÁNÍ:

- Manuální otevírání, snadná manipulace
- Uzamykání pomocí bezpečnostního uzamykacího systému se západkou, kování – otočná koule s ocelovou cylindrickou vložkou
- Odolný povrch (Woodgrain)
- Pevná konstrukce díky ocelovému plechu po obou stranách s výplní ze 42 mm PU pěny
- K dispozici v různých barevných odstínech: RAL 5010, RAL 9010, RAL 7035
- K dispozici pro LC 10’ a LC 20’

Praktická sekční vrata

CONTAINEX-EXTRA:

Prostorově úsporné otevírání a zavírání

Okna a dveře

Instalací oken a dveří se z Vašeho kontejneru stane daleko více, než pouhý sklad.

ÚPRAVA VAŠEHO KONTEJNERU ZABUDOVÁNÍM OKEN A DVEŘÍ:

- Okno s otočným/vyklápěcím kováním a mříží
- Dvoukřídlé dveře
- Ocelové venkovní dveře
- Možnost kombinace s ochrannou mříží

Tento prostor patří Vám. My zajistíme jeho bezpečnost.

Zabezpečení proti vloupání

Chraňte to, co Vám patří. Naše zabezpečení proti vloupání je jednoduchým a efektivním řešením pro bezpečné uskladnění různých materiálů.

PROMYŠLENÉ ŘEŠENÍ PRO VAŠE KONTEJNERY:

- Visací zámek – ideální ochrana proti vloupání
- Z robustní konstrukční oceli (svařované)
- Nátěr lakem v barevném odstínu kontejneru

CONTAINEX-EXTRA:

*Sériová montáž z výroby**

Upevnění visacího zámku

Zámek je chráněn

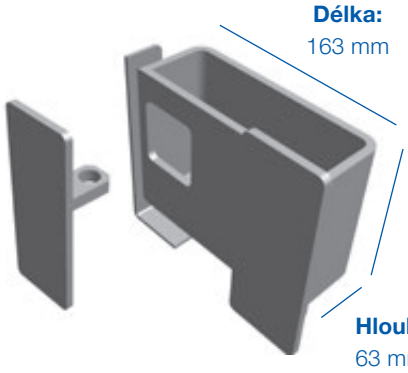

Tloušťka materiálu: 6 mm

* neplatí pro skladové kontejnery se sekčními vraty

2 vnitřní závory

Bezpečnostní balíček

Pokud chcete mít jistotu, jsou pro Vás naše skladové kontejnery s dodatečným bezpečnostím balíčkem tím správným řešením.

KOMPLEXNÍ ZABEZPEČENÍ VAŠEHO SKLADOVANÉHO ZBOŽÍ:

- Pouze jedna zajišťovací tyč na průchozím křídle k rychlému otevírání a zavírání („easy open“)
- 2 zajišťovací čepy zevnitř
- Vnitřní bezpečnostní zámek s cylindrickou vložkou
- 4 uvnitř umístěné pojistky proti vyzvednutí

Bezpečnostní zámek s cylindrickou vložkou

4 uvnitř umístěné pojistky proti vyzvednutí

Kladete důraz na detaily? My na spokojené zákazníky.

Regálový systém

Příliš mnoho místa? Nepřipadá v úvahu. Moc velký pořádek? Také neexistuje. Náš praktický regálový systém Vám pomůže přehledně uskladnit zboží, skladované v kontejneru.

JEŠTĚ LEPŠÍ VYUŽITÍ PROSTORU V KONTEJNERU:

- Vysoká nosnost 160 kg na jednu polici
- Dodáváno smontované nebo rozložené
- Ověděná kvalita značky CONTAINEX, ověřeno v souladu s EN15635

Podlaha

CONTAINEX Vám standardně nabízí bezkonkurenční **VRSTVENOU DŘEVĚNOU PODLAHU**.

- Tloušťka vrstvené dřevěné podlahy 21 mm
- Mimořádná nosnost a dlouhá životnost
- Odolná proti nečistotám a vlhkosti díky oboustrannému nátěru epoxidovou pryskyřicí

Ocelová podlaha

Překližková podlaha

OCELOVÁ PODLAHA

- Slzičkový plech (nýtovaný)
- Základní tloušťka 3mm + 1mm slzičkový vzor
- Opcionálně dostupné

CONTAINEX-EXTRA:

Protiskluzový slzičkový plech

Elektroinstalace se zvýšeným krytím proti vodě

Rozvodní skříň se zabudovanými zásuvkami

Elektroinstalace

Upravte svůj skladový kontejner na materiál na mobilní dílnu. Vhodná elektroinstalace poslouží jak k osvětlení, tak k napájení různých elektrických zařízení.

PLNÝ VÝKON PRO VAŠE SKLADOVÉ KONTEJNERY:

- Rozvodová skříň s integrovabnými zásuvkami
  – 1 x zásuvka 400 V / 5-pólová / 16 A
  – 2 x zásuvka 230 V / 3-pólová / 13 A
- Zapuštěné venkovní CEE přípojky
- Elektroinstalace se zvýšeným krytím proti vodě
- Zářivkové světlo
- Vypínač světla u dveří

Druhé dvoukřídlé dveře

Upravte zadní stěnu Vašeho skladového kontejneru instalací druhého vchodu.

MOŽNOST PRAKTICKÉHO PŘÍSTUPU:

- Druhý vchod do kontejneru
- Možnost vytvoření dvou samostatných místností instalací oddělovací mříže
- Dostupné pro velký počet skladových kontejnerů různých velikostí

Dělící mříž

Pokud chcete různé zboží skladovat odděleně, je instalace mříže osvědčeným řešením.

PROSTOROVÉ ÚSPORNÉ DĚLÍCÍ PRVKY DO VAŠEHO KONTEJNERU:

- Rozdělení skladovacího prostoru na několik samostatných částí
- Možnost individuálního uspořádnání prostoru
- Ideální v kombinaci s druhými dvoukřídlými nebo dalšími vstupními dveřmi

Oddělovací mříž s druhými dvojkřídlými dveřmi

Znáte své požadavky.
My známe možnosti.

Vázací (upínací) lišty

Snadná metoda zajištění Vašich nakládek.

- Umístění po obou podélných stranách a na čelní stěně
- Snadné zavěšení upínacích pásů
- K zajištění nákladu v různých pozicích

Držák nářadí

Každé nářadí má své pevné místo a je snadné je najít.

- K ukládání nářadí
- Vč. zajišťovacího řetězu, chránícího proti převrácení během přepravy

Větrací mřížka

Dodatečnou větrací mřížkou zajistíte optimální cirkulaci vzduchu ve Vašem kontejneru.

ÚČELNÉ VĚTRÁNÍ VAŠEHO KONTEJNERU:

- Sada 2 ks větracích mřížek o rozměrech 650 x 200 mm
- 1 větrací mřížka nahoře v čelní stěně
- 1 větrací mřížka dole ve dveřích do kontejneru

Typy kontejnerů a možnosti

Rozměry	Mover-Box®	LC 6’	LC 8’	LC 9’	LC 10’	LC 15’	LC 20’
Délka mm (vnější)	2.200	1.980	2.438	2.931	2.991	4.550	6.058
Šířka mm (vnější)	1.600	1.970	2.200	2.200	2.438	2.200	2.438
Výška mm (vnější)	2.445	1.910	2.260	2.260	2.591	2.260	2.591
Délka mm (vnitřní)	2.040	1.800	2.275	2.770	2.831	4.387	5.898
Šířka mm (vnitřní)	1.500	1.860	2.106	2.106	2.344	2.106	2.344
Výška mm (vnitřní)	2.200	1.730	2.050	2.050	2.376	2.050	2.376
Hmotnost kg	450	450	630	690	825	915	1.270
Objem m^3	7	6,66	9,82	11,96	15,76	18,94	32,85
Stohovatelnost	4 x do výšky	–	3 x do výšky	3 x do výšky	3 x do výšky	3 x do výšky	3 x do výšky
Max. užitečné zatížení při zvedání kg	–	–	2.300	5.600	6.500	3.350	6.500
Max. zatížení kg	1.000	2.000	3.500	8.500	10.000	5.000	10.000
Varianty							
Lakování dle karty CONTAINEX-RAL	■	■	■	■	■	■	■
Firemní značka a polepy	–	■	■	■	■	■	■
Sekční vrata	–	–	–	–	■	–	■
Okna	–	–	■	■	■	■	■
Dveře	–	–	–	–	■	–	■
Bezpečnostní balíček	–	■	■	■	■	■	■
Regálový systém	–	–	■	■	■	■	■
Dřevěná podlaha	–	■	■	■	■	■	■
Ocelová podlaha	■	■	■	■	■	■	■
Elektroinstalace	–	–	■	■	■	■	■
Druhé dvoukřídlé dveře	–	–	■	■	■	■	■
Dělící mříž	–	–	–	–	■	–	■
Vázací (upínací) lišty	–	■	■	■	■	■	■
Držák nářadí	–	■	■	■	■	■	■
Větrací mřížka	–	–	■	■	■	■	■

Uvažujete v nových dimenzích? My řešíme jejich realizaci.

Mover-Box®

Alternativa, pokud jde o: „Think small“. Vzhledem k objemu 7 m^3 se pro Mover-Box® najde místo všude.

FLEXIBILNÍ MALOFORMÁTOVÉ KONTEJNERY:

- Odolné proti požáru i vodě
- Požární ochrana: Požár v kontejneru uhasne, protipožární pásy zabrání jeho šíření
- Až 1 000 kg užitkové váhy při 4-násobném stohování
- Manipulace s vysokozdvižným vozíkem, jeřábem nebo paletovým vozíkem

CONTAINEX-EXTRA:

Požární ochrana certifikovaná zkušebnou

Self-storage

Využijte naše kontejnery k vytvoření individuálního samoobslužného skladu.

EXTERNÍ SKLAD PODLE PŘÁNÍ:

- Kombinace různých velikostí kontejnerů, např. modelu LC 10’, 20’ nebo Mover-Box®
- Možnost bezpečného skladování různého zboží

Niemann

Chcteli byste se dozvědět více? Rádi Vám poskytneme další informace.

Nové i použité kontejnery v prvotřídní kvalitě

Klademe velký důraz na kvalitu, proto výroba našich skladových kontejnerů probíhá v našich vlastních evropských závodech.

- Naše vlastní evropské a certifikované výrobní závody
- Nejmodernější a nejekologičtější výrobní technologie
- Využívání nejkvalitnějších materiálů

Kromě našich nově vyrobených kontejnerů si můžete zakoupit i použité kontejnery. „TOP USED“ je označení pro vysoce kvalitní použité kontejnery CONTAINEX s garantovanými a definovanými parametry kvality a kontroly.

TOP USED CONTAINEX

CONTAINEX-EXTRA:

Výroba dodržující přísné ekologické standardy a normy pro kvalitu

CONTAINEX GREEN technology reprezentuje:

- **Recyklaci:** Používáme recyklovatelné materiály.
- **Energetickou efektivitu a šetrnost k životnímu prostředí:** Výroba probíhá výlučně v certifikovaných závodech v Evropě.
- **Nízké emise:** Díky nejmodernějším povrchovým úpravám katodickou galvanizací (KTL) a práškovým lakem nepřekračujeme žádné emisní limity EU.
- **Kontrolu:** Staráme se o to, aby naše výrobní závody absolvovaly průběžné ekologické audity a kontroly kvality.
- **Trvalou udržitelnost:** Naše kontejnery mají extrémně dlouhou životnost – upřednostňujeme totiž kvalitu před kvantitou.

Bude nejlépe, když se o našich vysokých standardech přesvědčíte sami. Jsme tu pro Vás.

Další informace o ekologických standardech a opatřeních společnosti CONTAINEX na dodržování kvality najdete v aktuální zprávě SHEQ (Safety/Security-Health-Environment-Quality). Můžete si ji vyžádat u svého osobního pracovníka zákaznické podpory ve společnosti CONTAINEX.

Máte vysoké nároky. Přesto je chceme ještě překonat.

Reference

Po více než 40 letech zkušeností víme, že vždycky se najde cesta, jak vyjít vstříc přáním našich zákazníků. Vznikají tak zcela rozdílná řešení kontejnerů, od klasického rozšíření skladovacích prostor v průmyslových podnicích, přes sklady materiálu a pneumatik, až po sklady na stavbách včetně dílny.

JSME PŘIPRAVENI SPLNIT ÚKOLY, KTERÉ JSTE PŘED NÁS POSTAVILI.

christof

metrostav

SEKTOR 7
SELF STORAGE

1
2

PROSTOR
IHNED
CONTAINEX

CONTAINEX

Specialista na mobilní prostorové systémy

CONTAINEX Container-Handelsgesellschaft m.b.H.
AT-2355 Wiener Neudorf, IZ NÖ-Süd, Straße 14
Telefon: +420 35 8881-500
E-mail: ctx@containex.com
www.containex.com

Podnik skupiny ***WALTER GROUP***

03/2023