CONTAINEX Container-Handelsgesellschaft m.b.H.
T: +43 2236 601-0 | E: ctx@containex.com
www.containex.com

Descrizione tecnica vasca di raccolta per acque scure

Data:
10.11.2023

Autore/autrice:
CONTAINEX Container Handelsgesellschaft m.b.H.

Contenuto

1. Generale 3
1.1. Dati di base 3
1.2. Struttura 3
2. Dotazione 3
3. Verniciatura 4
4. Istruzioni per l'uso 4
4.1. Movimentazione / Trasporto 4
4.2. Messa in servizio 5
4.3. Utilizzo / Svuotamento 7
4.4. Manutenzione 8
4.5. Immagazzinaggio 9
5. Ulteriori informazioni 9

1. Generale

La descrizione seguente si riferisce alla progettazione di nuove vasche di raccolta per acque scure.

1.1. Dati di base

Modello	**8‘**	**10‘**	**20‘**
Lunghezza	1.395 mm	2.989 mm	6.055 mm
Lunghezza totale	1.596 mm	3.177 mm	6.250 mm
Larghezza	2.435 mm		
Altezza	690 mm		
Peso a vuoto	350 kg	600 kg	1.100 kg
Capacità	fino a 1,5 m³	fino a 3,5 m³	fino a 7 m³
Distanza tasche di sollevamento	950 mm		
Luce tasche di sollevamento	Larghezza 290 mm x Altezza 90 mm		
Diametro interno apertura di entrata	123 mm		

1.2. Struttura

La struttura del telaio in acciaio saldato è costituita da:

- 12 angoli esterni (8 nel modello da 10‘) in lamiera d'acciaio da 6 mm saldati, conformi alla norma ISO
- Lamiera di copertura pavimento 3 mm, liscia
- Traversa del pavimento da 3 mm, tubo sagomato
- Lamiera laterale da 3 mm, liscia
- Lamiere di copertura del tetto da 1,5 mm, perlinate, incl. apertura di ispezione da 1.200 x 2.050 mm
- Alette di delimitazione saldate nel modello da 8‘

2. Dotazione

La seguente dotazione è inclusa su un lato corto:

- Valvola a sfera flangiata a 2 vie da 4" in ottone, 1 pz. (eliminabile a scelta)
- Indicatore di livello con tubo di ispezione intercambiabile, 1 pz.
- Tubo di sfiato, 1 pz.
- Aperture di entrata con coperchio in plastica fissato con una catena, 2 pz.

I seguenti prodotti possono essere forniti come optional:

- Pedana, zincata
- Ringhiera aggiuntiva per pedana, zincata — Griglia: standard o fine
- Scala
  a 4 gradini, incl. ringhiera su entrambi i lati, zincate — Griglia: standard o fine
  Larghezza scalino: 1000 mm

Nell’area di allaccio delle utenze non possono essere utilizzate scale e piattaforme.

3. Verniciatura

Rivestimento interno: Rivestimento bituminoso, spessore 200 µm
Rivestimento esterno: Mano di fondo e vernice coprente PUR, spessore del rivestimento 80-100 µm

Attraverso queste tipologie di produzione si raggiungono delle colorazioni simili alle verniciature RAL. Per differenze delle colorazioni dovute alla produzione non si assumono responsabilità.

4. Istruzioni per l'uso

Le istruzioni per l'uso devono essere lette e rispettate dal cliente e dai successivi utilizzatori e operatori.

4.1. Movimentazione / Trasporto

Le vasche di raccolta per acque scure devono essere trasportate su camion idonei Vanno rispettate le normative locali vigenti in materia di fissaggio del carico.
La vasca di raccolta per acque scure non ha divisori interni per evitare tracimazioni del suo contenuto. La movimentazione e il trasporto sono consentiti esclusivamente con la vasca completamente vuota e devono essere affidati solo a personale/ditte specializzate e autorizzate.

Rispettare le seguenti istruzioni di movimentazione:

1. Le vasche di raccolta per acque scure possono essere sollevate con un carrello elevatore (lunghezza delle forche min. 2.450 mm, larghezza delle forche min. 200 mm) o con una gru con portata sufficiente. I dispositivi di sollevamento (funi, imbracature rotonde) devono essere fissati agli angoli esterni superiori del container. Se si utilizzano imbracature rotonde, è possibile agganciare anche gli angoli esterni inferiori del container.

2. L'angolo tra la fune di sollevamento e il piano orizzontale deve essere di almeno 60°. Con una vasca di raccolta per acque scure da 20‘ / 10‘ / 8‘, la lunghezza minima richiesta della fune è di 6 m / 3 m / 2,4 m; vedere figura 1.

3. La movimentazione con spreader non è possibile per motivi di costruzione!

4. È possibile sovrapporre al massimo 4 vasche di raccolta per acque scure.

5. Tra le singole vasche di raccolta per acque scure (nei modelli da 10‘ e 20‘) e gli angoli esterni del container devono essere posizionati degli elementi di centraggio (Stacking Cones), mentre in posizione intermedia tra la longherina del tetto e il longherone a pavimento devono essere inseriti degli spessori (solo per il modello da 20‘); vedere figura 2.

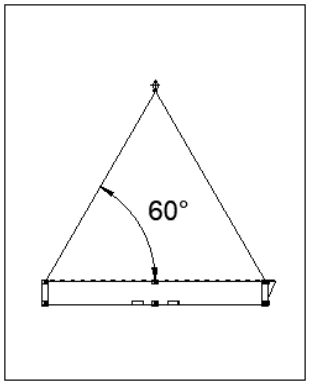

Figura 1

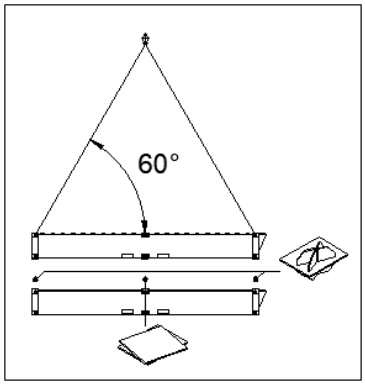

Figura 2

4.2. Messa in servizio

Nella scelta del luogo di installazione, assicurarsi che ci sia un accesso sufficientemente ampio e asfaltato, in modo da garantire la movimentazione e l'accesso per il successivo svuotamento della vasca. La vasca di raccolta per acque scure è adatta per il funzionamento a temperature comprese tra 0 e +40 °C. L'utilizzo della vasca di raccolta per acque scure a temperature inferiori è consentito solo con un isolamento termico e/o un riscaldamento adeguato. È il cliente che deve adottare le relative misure.

Ogni vasca di raccolta per acque scure deve essere collocata su fondamenta livellate predisposte in loco, prevedendo 4 – 6 punti di appoggio (a seconda della versione). La fondamenta deve essere adattata alle condizioni locali, alle norme e alla profondità del gelo, tenendo conto delle condizioni del terreno e delle sollecitazioni a cui è esposta. La progettazione delle fondamenta deve garantire il drenaggio senza ostacoli dell'acqua piovana e una sufficiente ventilazione sottostante e posteriore. Spetta al cliente adottare le relative misure. Planimetria schematica delle fondamenta con i punti di fondazione richiesti; vedere la figura 3 - 6.

Dimensioni minime dei punti di appoggio: 350 x 350 mm

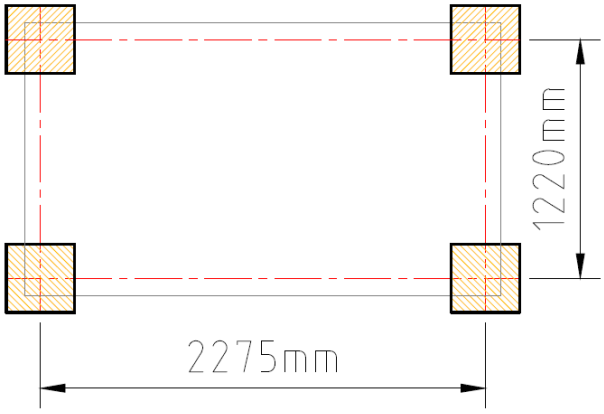

Figura 3: vasca di raccolta per acque scure da 8‘ con box prefabbricato ad uso ufficio/sanitario da 8‘

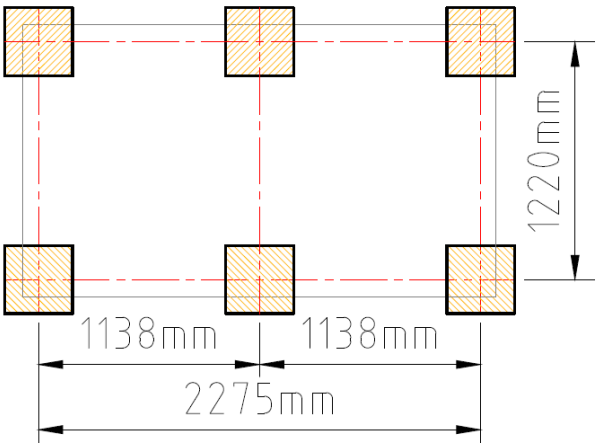

Figura 4: vasca di raccolta per acque scure da 8‘ con 1 o 2 con box prefabbricato modulare ad uso ufficio/sanitario da 5‘

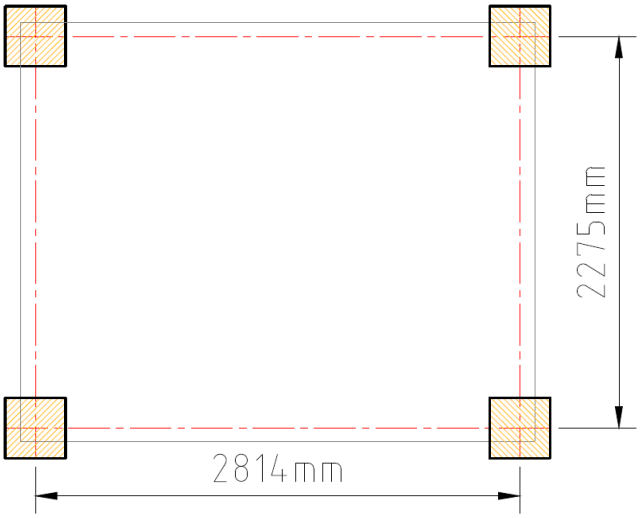

Figura 5: vasca di raccolta per acque scure da 10‘

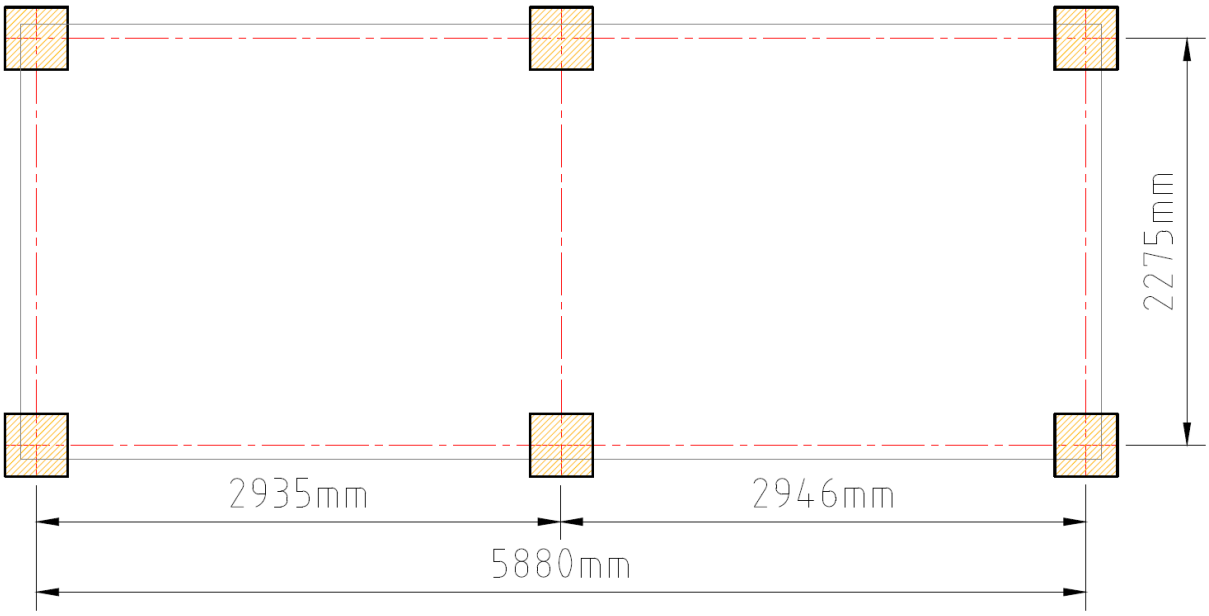

Figura 6: vasca di raccolta per acque scure da 20‘

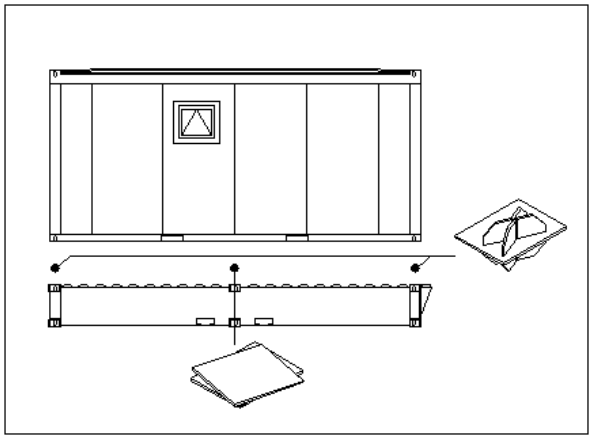

Figura 7: Stacking Cones (nei modelli da 10‘ e 20‘) e spessori (solo per il modello da 20‘)

La vasca di raccolta per acque scure può essere posizionata a livello del suolo o nel terreno. Durante lo scavo, assicurarsi di realizzare una fossa che superi di 200 mm le dimensioni esterne delle fondamenta. Le fondamenta devono essere realizzate come descritto sopra; nell'area tra i punti di fondazione, inoltre, deve essere predisposto un letto di ghiaia di altezza compresa tra 150 e 200 mm e con grana 0-16. Per proteggere la finitura esterna, sul letto di ghiaia deve essere posato un geotessile non tessuto con una densità minima di 200 g/m³. La delimitazione laterale rispetto al terreno (letto di ghiaia + geotessile non tessuto) deve essere realizzata su tutti i lati della vasca di raccolta, con gli opportuni adattamenti. Assicurarsi che l'indicatore di livello, il tubo di sfiato e le due aperture di entrata siano sempre liberamente accessibili.

Dopo aver realizzato correttamente le fondamenta della vasca di raccolta per acque scure, è possibile posizionare sulla vasca il prefabbricato modulare ad uso sanitario o il box prefabbricato ad uso ufficio/sanitario. A tale scopo, osservare i seguenti punti:

- Non superare il carico verticale massimo di 30 kN / angolo esterno.
- Il prefabbricato modulare ad uso sanitario deve essere assicurato contro lo spostamento laterale (scivolamento). Tra la vasca di raccolta per acque scure (da 10‘ e 20‘) e il prefabbricato modulare ad uso sanitario, in corrispondenza degli angoli esterni del container, devono essere posizionati degli Stacking Cones; in posizione intermedia, tra la longherina del tetto e il longherone a pavimento, devono essere inseriti degli spessori; vedere figura 7.
- Tra la vasca di raccolta per acque scure e il prefabbricato modulare ad uso sanitario è necessario garantire una sufficiente ventilazione sottostante e posteriore.
- 1 prefabbricato modulare ad uso sanitario STK da 20' o 1 prefabbricato modulare ad uso sanitario STK da 10' può essere posizionato su una vasca di raccolta STK da 20'.
- Su 1 vasca di raccolta per acque scure da 8‘ può essere posizionato 1 box prefabbricato ad uso ufficio/sanitario da 8‘ o possono essere posizionati 1-2 box prefabbricati ad uso ufficio/sanitario da 5‘.

La valvola a sfera flangiata deve essere controllata per verificarne la tenuta prima della messa in servizio (potrebbe essersi allentata durante il trasporto). Infine, la tubazione di scarico del prefabbricato modulare ad uso sanitario può essere collegata all'apertura di entrata della vasca di raccolta per acque scure.

4.3. Utilizzo / Svuotamento

Il rivestimento interno della vasca di raccolta per acque scure ha una buona resistenza ai più comuni detergenti e agenti chimici.

La frequenza di svuotamento dipende dalla frequenza di utilizzo, dal grado di riempimento della vasca di raccolta, dalla temperatura esterna e dagli additivi e agenti chimici utilizzati. Dal

punto di vista igienico e per evitare l'accumulo eccessivo di fanghi e sedimenti, è consigliabile uno svuotamento più frequente, ma comunque da ripetere non meno di 3 volte all'anno. Attraverso l'impiego mirato di batteri ed enzimi, che vengono utilizzati per le fosse settiche, è possibile ridurre la quantità di fanghi e sedimenti, così come i cattivi odori.

Il livello attuale della vasca di raccolta per acque scure può essere letto sull'indicatore di livello, che si trova sul lato corto. Se il segno dell'acqua sull'indicatore di livello raggiunge la tacca rossa, la vasca di raccolta deve essere svuotata immediatamente. Lo svuotamento avviene introducendo il tubo di aspirazione della pompa per fanghi o di un camion spurghi nell'apertura di entrata libera. Per pompare la quantità massima, la vasca di raccolta per acque scure può essere sollevata leggermente in corrispondenza del lato corto opposto utilizzando un carrello elevatore, un'autogru o un mezzo simile. A tale scopo, osservare i seguenti punti:

- La vasca di raccolta per acque scure può essere inclinata solo quando il livello di riempimento è di circa 40 mm.
- La vasca di raccolta per acque scure può essere inclinata esclusivamente senza un prefabbricato modulare ad uso sanitario sovrapposto.
- L'altezza dell'inclinazione non deve superare i 400 mm.

4.4. Manutenzione

A intervalli regolari, e comunque almeno una volta all'anno, è necessario effettuare un controllo visivo della finitura esterna e del rivestimento interno, oltre che delle lamiere circostanti e del telaio portante.

Problema	Rimedio
Finitura esterna danneggiata	Grattare la zona danneggiata con carta vetrata (grana 100-150) e applicare vernice PUR bicomponente
Rivestimento interno danneggiato	Svuotare e pulire la vasca di raccolta per acque scure Applicare uno strato abbondante di vernice bituminosa nuova sulla zona danneggiata
Deformazione delle lamiere perimetrali	Controllare l'area interessata per verificare che non ci siano cordoni di saldatura danneggiati (ad esempio crepe); in caso provvedere a un ritocco professionale. Se necessario ripristinare la finitura esterna (vedere sopra).
Perforazione delle lamiere perimetrali	Svuotare e pulire la vasca di raccolta per acque scure Commissionare una riparazione professionale. Se necessario, ripristinare la finitura esterna / il rivestimento interno (vedere sopra).
Deformazione del telaio portante	Valutazione del danno e delle condizioni della vasca di raccolta per acque scure da parte di una ditta specializzata autorizzata.

La pulizia regolare della vasca di raccolta per acque scure viene effettuata con un getto d'acqua calda e spazzole in plastica morbida. Per l'accesso si utilizza uno sportello d'ispezione al centro delle lamiere di copertura del tetto.

Ogni vasca di raccolta per acque scure è sottoposta in fabbrica a una prova di tenuta alle infiltrazioni d'acqua; per questo motivo, al momento della consegna potrebbero esserci ancora delle piccole quantità d'acqua nella vasca di raccolta. La polvere metallica introdotta dal processo di produzione può causare la formazione di piccole particelle di ruggine nella vasca di raccolta. In genere, queste particelle si trovano nell'area delle aperture di entrata sul fondo della vasca di raccolta. L'ingresso di questa polvere metallica è inevitabile e, pertanto, non costituisce un difetto.

4.5. Immagazzinaggio

Una volta pulita la vasca di raccolta per acque scure, l'immagazzinaggio deve avvenire posizionando la vasca su una superficie piana e asfaltata. È possibile sovrapporre al massimo 8 vasche di raccolta per acque scure. Le vasche di raccolta per acque scure devono essere assicurate contro lo spostamento laterale (scivolamento) e il sollevamento causato da carichi di vento o da altre sollecitazioni di carico. Spetta al cliente adottare le relative misure. Si consiglia di affidare l'incarico di esecuzione dei lavori di fissaggio (ancoraggi, collegamenti imbullonati, supporti, ecc.) e/o di rinforzo necessari a personale specializzato e autorizzato. Le lamiere di copertura del tetto della vasca di raccolta per acque scure non sono adatte per l'immagazzinaggio di merce di alcun tipo.

5. Ulteriori informazioni

Prima dell'inizio dei lavori deve essere effettuata una analisi dei rischi e pericoli secondo le normative vigenti locali. I provvedimenti necessari devono essere adottati dalla squadra di montaggio.

È esclusa qualsiasi garanzia per danni derivanti da una manipolazione non corretta. Si declina ogni responsabilità per i danni che ne dovessero derivare.

Il cliente deve rispettare le normative e le disposizioni di legge locali riguardo al deposito, all'installazione e all'utilizzo della vasca di raccolta per acque scure.

Il cliente deve provvedere a verificare l'idoneità della vasca di raccolta per acque scure e degli eventuali accessori forniti in dotazione per la destinazione d'uso prevista.

Con riserva di modifiche tecniche e salvo errori ed omissioni.

Questo documento è una traduzione dalla versione in lingua tedesca e vale con riserva da eventuali errori di traduzione o di ortografia. In casi di dubbio vale la versione in lingua tedesca.